MONOBLOCCO ISOLANTE.

IT

MANUALE DI **INSTALLAZIONE**

GREEN BOX™

Monoblocco per Grata a Scomparsa

©Copyright 2026 - Sikur Home® - all rights reserved

GreenBox™ è un prodotto pensato, studiato e realizzato da **Sikur Home®.**

Visita il sito: **www.sikurhome.it**

SIKURHOME®

Home Comfort **Systems**

Fa **quadrato** intorno a te.

MADE IN ITALY

Sistemi passivi di **SICUREZZA**, oscuranti e filtranti di **PROTEZIONE** e per l'**EFFICIENZA ENERGETICA.**

www.sikurhome.it

INDICE

INTRODUZIONE

01. NORME DI SICUREZZA ..... PAG. 6
- **01.1** PER L'INSTALLATORE
- **01.2** PER L'UTENTE FINALE
- **01.3** AVVERTENZE

02. DESCRIZIONE DEL PRODOTTO ..... PAG. 8
- **02.1** CONTENUTO DELL'IMBALLO
- **02.2** UTENSILI NECESSARI AL CORRETTO MONTAGGIO
- **02.3** CARATTERISTICHE TECNICHE

03. ISTRUZIONI DI ASSEMBLAGGIO DEL MONOBLOCCO
- **03.1** MONOBLOCCO ISOLANTE ..... PAG. 11

04. USO e MANUTENZIONE ..... PAG. 16

INTRODUZIONE

Caro cliente,
innanzitutto **grazie per aver scelto un prodotto a marchio Sikur Home®.**
La nostra Azienda si occupa da anni di studiare, progettare e produrre prodotti innovativi e all'avanguardia nell'ambito della **SICUREZZA** passiva residenziale, di sistemi filtranti ed oscuranti di **PROTEZIONE** e sistemi per l'**EFFICIENZA ENERGETICA**, propedeutici cioè alla sostenibilità e al risparmio energetico delle abitazioni.
Fondata da imprenditori sagaci e visionari, **Sikur Home® adotta da sempre una precisa filosofia aziendale,** risultato di un mix di ricerca & sviluppo, design, eleganza 100% Made in Italy e grande lavoro di squadra. Il tutto al fine di garantire ai nostri clienti la **Sicurezza, come valore imprescindibile per una qualità di vita ottimale. Il nostro valore guida è la ricerca della perfezione, intesa come passione per l'eccellenza.**
I nostri prodotti sono esaltati dalle tecnologie migliori, dall'emozione e dal coinvolgimento intellettuale che deriva dalla ricerca del bello in tutto quello che facciamo e per come lo facciamo.
Siamo un'Azienda con una profonda etica professionale, caratterizzata dalla costruzione di valore nel tempo attraverso la sostenibilità, la trasparenza e la valorizzazione delle persone e delle esigenze ad esse legate. **Vogliamo e dobbiamo migliorare la qualità di vita dei nostri clienti guidati dalla passione per il nostro lavoro,** l'onestà e la soddisfazione personale che ci contraddistingue da sempre e per cui ci impegniamo ogni giorno.

IMPORTANTE
Le informazioni riportate di seguito sono state messe a punto per fornirle gli strumenti necessari a realizzare l'installazione, l'uso e la manutenzione corretti del prodotto acquistato e per garantirle la massima sicurezza e la lunga durata.
Raccomandiamo pertanto di leggerle accuratamente e osservarne attentamente ogni dettaglio prima dell'installazione, poiché la sicurezza e il funzionamento corretto del prodotto possono essere garantiti solo ed esclusivamente mediante l'installazione e la manutenzione adeguate realizzate da un professionista, evitando in tal modo danneggiamenti a carico di persone o del prodotto stesso.
È dunque responsabilità dell'installatore e dell'utente seguire il contenuto delle istruzioni corrispondenti, e si consiglia di conservare le istruzioni per un eventuale successivo utilizzo e consegnarle ad ogni nuovo utilizzatore, poiché questi sistemi sono destinati solo ed esclusivamente all'uso per cui sono stati progettati.
Nel caso in cui si rilevino difetti e/o malfunzionamenti del sistema, non continuare l'installazione e **non apportare nessuna modifica al prodotto e/o alla sua configurazione senza aver consultato il produttore.**
Sikur Home® declina ogni responsabilità riguardante danni all'impianto, a cose e/o persone derivanti dall'uso errato ed improprio del prodotto e delle presenti raccomandazioni.

Il presente manuale viene altresì fornito in formato elettronico ed è scaricabile dal sito internet:
www.sikurhome.it.

01 - NORME DI SICUREZZA

01.1 PER L'INSTALLATORE

Prima del montaggio, è molto importante seguire le indicazioni presenti di seguito per la sicurezza personale e del prodotto. Un'installazione scorretta può causare danni alle persone o all'impianto.

PERICOLO GENERICO!

Ricordare che, durante l'installazione, bisogna sempre indossare guanti da lavoro e scarpe antinfortunistiche. L'installazione del sistema deve essere realizzata sempre da un installatore specializzato nel pieno rispetto delle leggi in materia di Salute e Sicurezza sul lavoro e delle successive modifiche e integrazioni vigenti.

PERICOLO DI SCHIACCIAMENTO, CADUTA E TAGLIO!

Durante la movimentazione, l'apertura degli imballi e lo svolgimento del telo nel cassonetto e nelle guide prestare la massima attenzione. Il monoblocco deve necessariamente essere movimentato da due persone o con l'ausilio di idonei mezzi meccanici.

Fare allontanare dall'area di lavoro bambini e/o persone non preposte alle operazioni di installazione.

PERICOLO DI SCOSSA ELETTRICA!

È obbligatorio verificare che l'impianto elettrico dove verrà installato il prodotto sia fornito di messa a terra e che sia conforme alle Norme del Paese di installazione. Se questo non è possibile, interrompere l'installazione.

NOTE ULTERIORI.

Dopo aver disimballato il prodotto, l'installatore deve verificarne l'integrità e deve mantenere la zona di lavoro sempre pulita e priva di oggetti sul pavimento. Quindi, occorre prima controllare la disposizione di tutti i componenti e gli strumenti necessari. **In caso di dubbi, contattare l'ufficio tecnico della Sikur Home®.**

Evitare assolutamente l'installazione di un prodotto deteriorato, perché potrebbe causare danni all'impianto e creare situazioni di pericolo per le persone.

01.2 PER L'UTENTE FINALE

Per la sicurezza dell'utilizzatore:

la grata a scomparsa inserita all'interno del cassonetto GreenBox™ deve esclusivamente funzionare ad uomo presente, restando lontani dal raggio di azione della stessa mentre è in movimento. Attendere l'arresto prima di transitarvi e non impedire il movimento della stessa per evitare danni o lesioni a cose o persone;

non sono ammesse centralizzazioni, comandi di azionamento a distanza (remoti) e comandi di aperture/chiusure a tempo;

non venga assolutamente permesso ai bambini di azionare il meccanismo, e non lasciare incustodita la grata in caso di presenza degli stessi;

non azionare la grata se sotto di essa vi sostano persone, cose o animali e non inserire le mani o altre parti del corpo nella grata durante il funzionamento;

⚠ non modificare e non manomettere l'impianto elettrico ed il funzionamento a uomo presente della macchina;

⚠ non apportare alcuna modifica al meccanismo se non precedentemente autorizzata da Sikur Home® ed effettuata da personale autorizzato.

01.3 AVVERTENZE preliminari per l'installazione

- il presente manuale è valido per tutti i modelli della gamma GreenBox™.

Per una buona e corretta installazione si consiglia di prendere visione attentamente delle seguenti disposizioni:
- **verificare**, con l'ausilio di una livella, **che le guide laterali di scorrimento risultino essere correttamente a piombo**, e che la misura rilevata nella parte inferiore corrisponda a quella della parte superiore. Verificare, altresì, che siano fissate in modo ottimale e che le teste delle viti di fissaggio non sporgano all'interno delle guide;

- **assicurarsi che le guide di scorrimento siano pulite da eventuali residui di cantiere** (cemento, vernice, ecc.) che rallenterebbero il normale scorrimento della grata;

- **verificare la resistenza dei supporti che dovranno reggere la grata a scomparsa con il relativo asse avvolgitore**, assicurandosi che siano murati alla giusta altezza e profondità tenendo in considerazione il diametro di avvolgimento ed il peso complessivo del prodotto;

- **assicurarsi che i tappi di invito siano opportunamente fissati** nella parte superiore delle guide, con la parte ricurva rivolta verso l'interno dell'ambiente abitativo;

- in fase di apertura e chiusura del telo **disinserire la serratura in dotazione**, per non recare danni alla grata;

- nella rimozione dell'imballo, **utilizzare con la massima cautela taglierine o altri strumenti di taglio che possano danneggiare irrimediabilmente le varie parti del prodotto.**
Rimosso l'imballo, **prestare la massima attenzione tenendo ben saldo tutto il rotolo della grata**, al fine di evitare la rottura o la flessione delle stecche e delle bielle;

- durante tutte le fasi di movimentazione è bene **non trascinare o urtare in alcun modo il prodotto**, avendo cura di evitare graffi o ammaccature che potrebbero persino compromettere il buon funzionamento del prodotto installato;

- comunicare le suddette avvertenze a tutti gli utenti dell'impianto;

- in caso di malfunzionamento o avarie non manomettere il prodotto, chiedere assistenza all'installatore o a un tecnico specializzato.

GREEN BOX™
Monoblocco per Grata a Scomparsa

CERTIFICAZIONE ACUSTICA
CERTIFICAZIONE TERMICA

Prodotto certificato in conformità alla normativa vigente degli standard europei:

UNI EN ISO 10077-2:2017
UNI EN ISO 10140-2:2010
UNI EN ISO 717-1:2013
UNI EN ISO 10211:2017

02 - DESCRIZIONE DEL PRODOTTO

02.1 CONTENUTO DELL'IMBALLO

- Monoblocco GreenBox™ costituito da:

- Cassonetto isolante termoacustico ad apertura frontale
- Spallette isolanti preconfigurate
- Zanche di fissaggio

- Dima per il corretto montaggio delle spallette
- Eventuali staffe motore già installate all'interno del cassonetto
- Eventuali staffe cuscinetto già installate all'interno del cassonetto
- Accessori necessari all'installazione del monoblocco

SONO ESCLUSI DALLA FORNITURA LA COMPONENTISTICA ELETTRICA.

02.2 UTENSILI NECESSARI AL CORRETTO MONTAGGIO

Avvitatore

Martello

Cacciavite

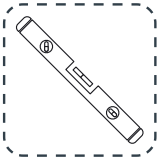

Livella

Indossare sempre gli opportuni dispositivi di sicurezza personale, nel pieno rispetto delle leggi in materia di Salute e Sicurezza sul lavoro e delle successive modifiche e integrazioni vigenti.

02.3 CARATTERISTICHE TECNICHE

SEZIONE LATERALE (fig. 1):

1. MURATURA
2. **CASSONETTO**
3. TAPPO di CHIUSURA FRONTALE
4. TELO GRATA
5. **SPALLETTA LATERALE**

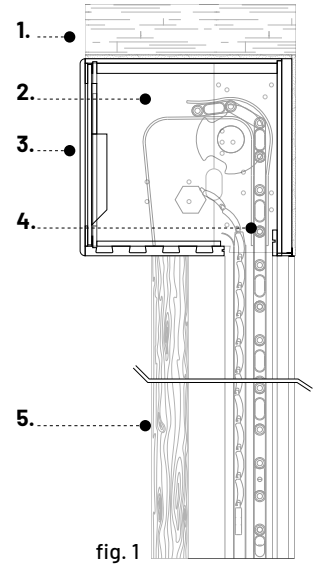

fig. 1

MONOBLOCCO (fig. 2):

6. CASSONETTO
7. SPALLETTE LATERALI
8. ZANCHE DI FISSAGGIO
9. DIMA DI MONTAGGIO
10. STAFFA SUPPORTO MOTORE
11. STAFFA SUPPORTO CUSCINETTO

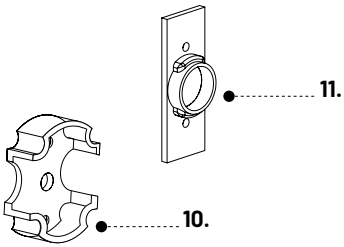

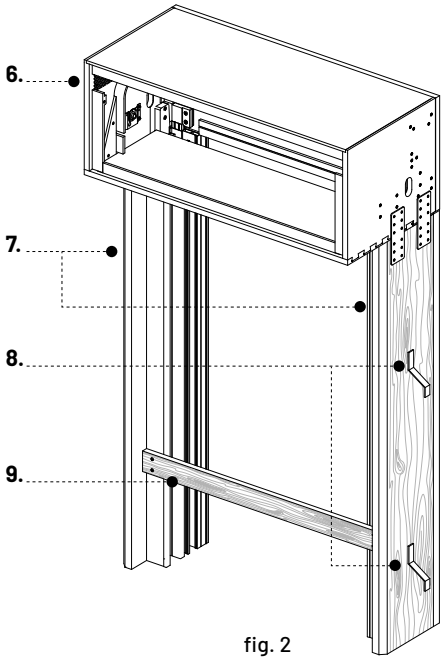

fig. 2

IMPORTANTE.

Non spostare la staffa motore e la staffa cuscinetto installate nel cassonetto, in quanto già regolate dall'Azienda.

La stessa declina ogni responsabilità per danni derivanti da eventuali manomissioni, che **rischiano gravemente di sfasare i centri del telo grata.**

03.

ISTRUZIONI per l'ASSEMBLAGGIO del MONOBLOCCO

GREEN BOX™

Monoblocco per Grata a Scomparsa

Prodotto certificato in conformità alla normativa vigente degli standard europei:

UNI EN ISO 10077-2:2017
UNI EN ISO 10140-2:2010
UNI EN ISO 717-1:2013
UNI EN ISO 10211:2017

CERTIFICAZIONE ACUSTICA

CERTIFICAZIONE TERMICA

03.1 - MONOBLOCCO ISOLANTE TERMOACUSTICO

PREPARAZIONE E INSTALLAZIONE

passo **1.**

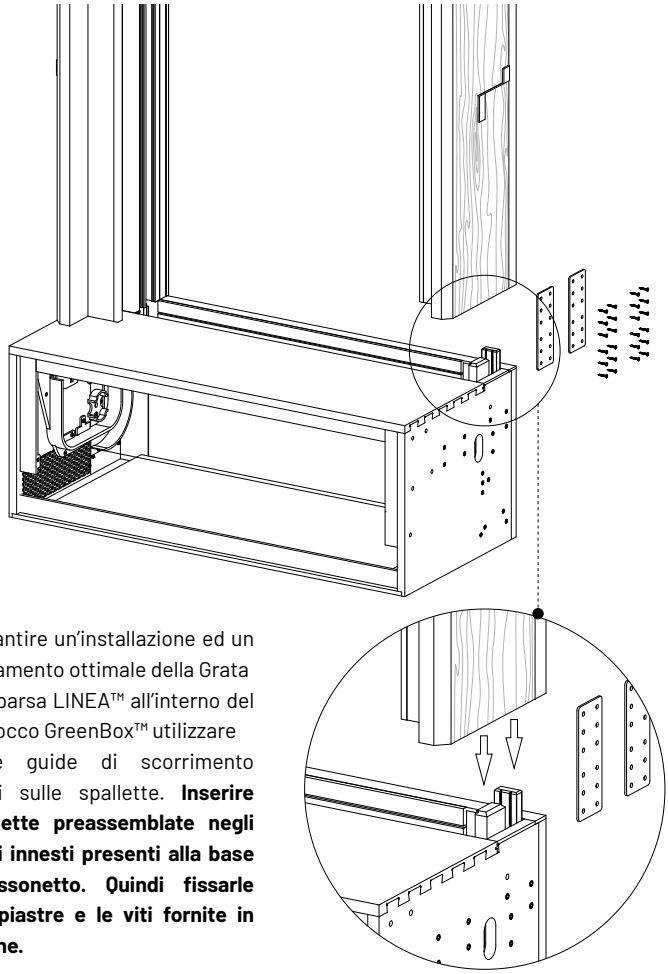

Per garantire un'installazione ed un funzionamento ottimale della Grata a Scomparsa LINEA™ all'interno del monoblocco GreenBox™ utilizzare solo le guide di scorrimento presenti sulle spallette. **Inserire le spallette preassemblate negli appositi innesti presenti alla base del cassonetto. Quindi fissarle con le piastre e le viti fornite in dotazione.**

Vedi fig. 3.

fig. 3

passo **2.**

Al fine di garantire che la larghezza inferiore delle guide (fig. 4) sia costante su tutta l'altezza e dunque uguale a quella superiore, **utilizzare la dima** (9 in fig.2) **fornita nell'imballo** posizionandola nella parte inferiore in aderenza e all'esterno delle guide. Quindi fissarla provvisoriamente con delle viti autoperforanti, e fissare meccanicamente a muro le spallette laterali di scorrimento. (fig. 5)

IMPORTANTE.

Accertarsi che il monoblocco isolante GreenBox™ rappresentato in fig. 4 venga installato in maniera corretta e stabile.

Verificare, con l'ausilio di una livella, che le spallette laterali risultino essere correttamente a piombo e che la misura rilevata nella parte inferiore corrisponda a quella della parte superiore.

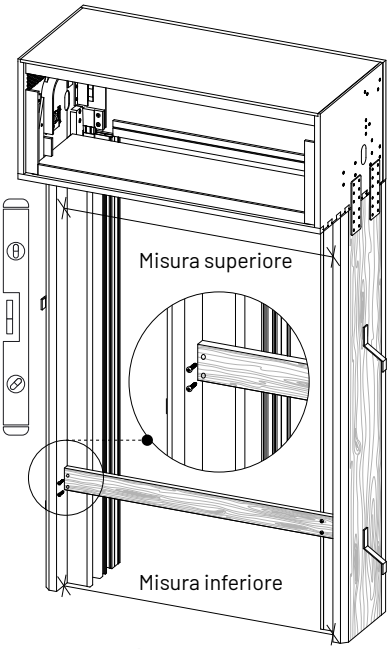

fig. 4

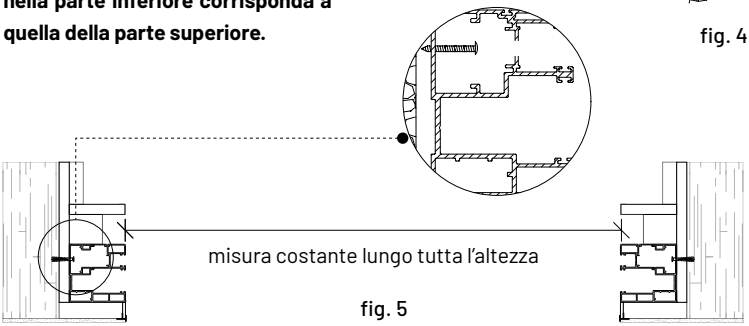

fig. 5

PROVE DI FUNZIONAMENTO e AVVERTENZE generali di utilizzo

- È necessario **prestare attenzione che la soglia/davanzale sia correttamente posata e che la larghezza del foro finestra rispetti le dimensioni massime di ingombro del monoblocco** più eventuale tolleranza. In tal modo sarà garantita una perfetta base di appoggio evitando irregolarità che possono compromettere la tenuta all'aria del foro finestra. **La muratura deve inoltre garantire il fissaggio meccanico delle spallette laterali per mezzo di turboviti adatte.**

- Inserire il monoblocco all'interno del foro finestra ed ancorarlo con il sistema di fissaggio meccanico più adatto alla tipologia di muro del fabbricato.
Se il foro finestra è più ampio del dovuto, inserire degli spessori in corrispondenza dei punti di ancoraggio così da evitare che il monoblocco perda il corretto allineamento o si fletta. È altresì opportuno che sul filo esterno ed interno ci sia sufficiente spazio per l'isolamento con schiuma poliuretanica elastica (accessorio non fornito). Inoltre, prima di isolare il foro finestra, assicurarsi di pulire ed inumidire le superfici interessate. L'acqua serve ad attivare la schiuma isolante, facendola espandere in modo ideale ed ottenere continuità di materiale tra il monoblocco e il foro finestra.

- Il trattamento o finitura finale del cielino è onere del cliente.

Nota bene: se il monoblocco è completo di sottobancale, si consiglia di applicare del silicone tra le spallette e il sottobancale prima dell'assemblaggio. Successivamente procedere all'inserimento del monoblocco assemblato.

Nota bene: se per il fissaggio si utilizzano le zanche in dotazione, creare nella muratura delle opportune tasche in grado di ospitare queste ultime prima di inserire il monoblocco. Cementare opportunamente le zanche con malta cementizia dopo aver inserito il monoblocco nel foro finestra.

Dopo l'inserimento ed il serraggio:
1. i collegamenti elettrici devono essere effettuati attenendosi scrupolosamente agli schemi forniti ed inoltre devono essere eseguiti da personale qualificato;
2. prestare attenzione al rischio schiacciamento nello spazio aperto tra il terminale ed il davanzale in fase di discesa e non lasciare ostacoli nello spazio aperto sotto il terminale in fase di discesa;
3. assicurarsi che il tappo di finitura frontale, dotato di opportuno sistema di ancoraggio a scomparsa, sia correttamente agganciato. Tale accorgimento evita cadute accidentali dello stesso con conseguenti danneggiamenti;
4. tenere fuori dalla portata dei bambini.

SMALTIMENTO DEGLI IMBALLAGGI

Al termine delle operazioni di installazione, non disperdere o abbandonare gli imballi nell'ambiente.
Tutti gli imballi vanno raccolti e conferiti, secondo i regolamenti locali, alle strutture pubbliche o private di smaltimento in conformità alle disposizioni normative vigenti in termini di recupero, trasporto e smaltimento dei rifiuti.

RIMOZIONE E SMALTIMENTO

La rimozione del prodotto deve essere eseguita esclusivamente da personale competente. Una volta dismesso e non più utilizzato, il prodotto, comprensivo di tutti i suoi componenti ed accessori, non deve essere disperso nell'ambiente, ma deve essere consegnato ai locali sistemi pubblici o privati di smaltimento in conformità alle disposizioni normative vigenti in termini di recupero, trasporto e smaltimento dei rifiuti.

GREEN BOX™
Monoblocco per Grata a Scomparsa

CERTIFICAZIONE ACUSTICA
CERTIFICAZIONE TERMICA

Prodotto certificato in conformità alla normativa vigente degli standard europei:

UNI EN ISO 10077-2:2017
UNI EN ISO 10140-2:2010
UNI EN ISO 717-1:2013
UNI EN ISO 10211:2017

04 - USO E MANUTENZIONE

I prodotti a marchio Sikur Home® assicurano massima funzionalità e resistenza nel tempo, poiché sono il frutto di specifiche ricerche di settore, di rigidi parametri costruttivi e di materie prime rigorosamente Made in Italy che ci hanno permesso di elevarne notevolmente la qualità nel corso del tempo.
Sono inoltre prodotti caratterizzati e fregiati da **garanzie e certificazioni accreditate da enti specifici.**
Ciononostante e per la sua sicurezza la invitiamo ad un utilizzo rispettoso delle basilari norme di uso e manutenzione oltre che di pulizia ordinaria, al fine di garantire per lungo tempo il perfetto mantenimento e funzionamento del prodotto da lei acquistato.

Per tale ragione è importante attenersi al presente manuale per la manutenzione, e servirsi rigorosamente di personale qualificato.
Qualora gli interventi di manutenzione non vengano effettuati con regolarità e rispettando le indicazioni tecniche del produttore, Sikur Home® declina ogni responsabilità.

Per la grata a scomparsa LINEA™ la frequenza dei controlli e della manutenzione ordinaria è prevista ogni 2 (due) anni nel caso di utilizzo normale ossia fino a 4 (quattro) cicli giornalieri. Nel caso in cui l'utilizzo giornaliero sia maggiore è necessario effettuare i controlli ogni anno.

⚠ È importante tenere presente che **l'azionamento prolungato del motore alzando e abbassando ininterrottamente la grata ne potrebbe provocare il surriscaldamento.** Per questo, il motore è dotato di un sistema di protezione costituito da un interruttore termico che ad alte temperature lo scollega temporaneamente dall'impianto elettrico fino al successivo raffreddamento. Il motore ricomincerà a funzionare normalmente dopo alcuni minuti senza subire danni.

CONTROLLI E MANUTENZIONE

- Rimuovere il coperchio del cassonetto ed azionare più volte la macchina nei due sensi (salita e discesa);
- verificare che non vi siano movimenti e rumori anomali. Controllare la correttezza della posizione dei fine corsa (alto e basso);
- a macchina completamente chiusa verificare la tensione del rullo ed il serraggio di tutti i collegamenti filettati (viti e bulloni). Controllare i fissaggi del cassonetto al muro o controtelaio;
- inserire la serratura e portare la macchina in posizione GRATA (stecche distanziate);
- controllare che tutte le stecche siano perfettamente parallele fra loro. Verificare che tutte le stecche del telo siano in tensione;
- abbassare leggermente il telo e disinserire la serratura. Dopodiché aprire completamente la GRATA e controllare il serraggio delle viti di fissaggio delle guide al muro o controtelaio;
- lubrificare le bielle del telo;
- nel caso vi siano parti eccessivamente usurate provvedere alla loro sostituzione contattando la casa madre.

PULIZIA

Gli interventi di manutenzione del prodotto sono limitati ad una semplicissima periodica pulizia delle superfici e delle guide di scorrimento.

Eseguire periodicamente normali operazioni di pulizia con prodotti non aggressivi e con panno morbido. Non usare panni e spugne abrasive. **Evitare l'utilizzo di solventi come acetone, ammoniaca o trielina.**

⚠ Accertarsi che il detergente utilizzato non abbia controindicazioni verso il componente da pulire. Evitare sostanze particolarmente acide o alcaline, malte e sostanze chimiche in genere.

Programmare la procedura di pulizia almeno una volta ogni due mesi (una volta al mese in zone marine) o comunque ogni qualvolta si riscontri un accumulo eccessivo di sporco, poiché in ambienti molto polverosi potrebbe verificarsi l'accumulo di polvere nelle guide di scorrimento e sugli ingranaggi del meccanismo causando malfunzionamenti. Non lubrificare con oli o grassi gli organi di movimento.

In caso di cattivo funzionamento rivolgersi all'installatore e/o personale qualificato.

INDICAZIONI D'USO

Il monoblocco per grata a scomparsa GreenBox™ non richiede particolari accorgimenti.

APERTURA del TAPPO: sollevare e sganciare il sistema brevettato di ancoraggio a scomparsa.

CHIUSURA del TAPPO: agganciare nelle apposite sedi gli spinotti di ancoraggio, fare aderire il tappo e premere leggermente verso il basso fino al completo innesto nel meccanismo.

⚠ **FUNZIONAMENTO A UOMO PRESENTE:** la macchina può funzionare esclusivamente ad uomo presente. Non sono ammesse centralizzazioni, comandi di azionamento a distanza (remoti) e comandi di aperture/chiusure a tempo. Per tale ragione l'Azienda declina ogni responsabilità per eventuali danni a cose, persone o alla grata stessa.

AVVERTENZE E CONSIGLI PER UN UTILIZZO SICURO della GRATA A SCOMPARSA LINEA™

APERTURA GRATA: disinserire la serratura ruotando la chiave, premere il pulsante SU o APRI fino all'arresto del motore (telo grata completamente aperto).
CHIUSURA: premere il pulsante GIÙ o CHIUDI fino all'arresto del motore (telo grata completamente abbassato).
- Non azionare la macchina se sotto di essa vi sostano persone, cose o animali.
- Non inserire le mani o altre parti del corpo nella macchina durante il funzionamento.
- L'uso della macchina è sconsigliato ai bambini. In presenza di bambini non lasciare la macchina incustodita.
- Evitare di eseguire manovre non previste quali forzare l'apertura, la chiusura e l'orientamento manualmente e, comunque, tutte le azioni che possono disturbare il normale funzionamento del prodotto.
- Non modificare e non manomettere l'impianto elettrico ed il funzionamento a uomo presente della macchina.
- Non apportare alcuna modifica alla macchina se non precedentemente autorizzata dalla casa madre ed effettuata da personale autorizzato.

LINEA™
la Grata a **Scomparsa**

CLASSE
RC 4

Prodotto certificato in conformità alla normativa vigente degli standard europei:

UNI EN 1627:2011
UNI EN 1628:2016
UNI EN 1629:2016
UNI EN 1630:2016

DICHIARAZIONE DI CONFORMITÀ

La/Le grata/e motorizzata/e a scorrimento verticale è/sono conforme/i a quanto previsto dalla direttiva 2006/42/CE e dalla norma UNI EN 13241-1:2011, nonché dalle norme correlate EN 12453 e EN 12445, la/le stessa/e è/sono stata/e realizzata/e per assicurare la massima sicurezza in funzione delle caratteristiche specifiche ed in conformità allo sviluppo tecnologico attuale.

Qualunque modifica apportata al prodotto senza preventivo accordo con la casa madre depositaria del marchio SIKUR HOME®, comporta l'annullamento della conformità del prodotto. Inoltre la dichiarazione di conformità sarà ritenuta valida solo regolarmente sottoscritta dalla ditta/impresa installatrice, pertanto si consiglia di conservarla con cura.

GARANZIA

Tutti gli articoli forniti dalla venditrice sono garantiti per qualità e lavorazioni a regola d'arte per la durata di **24 mesi dalla data di consegna** come per legge.
La garanzia copre eventuali interventi e/o sostituzioni di componenti della grata. Superati i 24 mesi di garanzia legale, la Sikur Home® garantisce il buon funzionamento del prodotto ad esclusione della normale usura dei componenti a patto del corretto uso della grata secondo il manuale di uso e manutenzione.

Riciclare la carta dopo l'uso.
Please collect used paper for recycling.

Manuale di installazione GREENBOX™, monoblocco per la grata a scomparsa • ITA • 2026

SIKURHOME®
Home Comfort **Systems**

Fa **quadrato** intorno a te.

SCANSIONA
e scarica questo manuale.