IT

MANUALE DI **INSTALLAZIONE**

EvoLine™ IBRIDA 2.0

Tapparella Frangisole **di Sicurezza**

©Copyright 2026 - Sikur Home® - all rights reserved

Ibrida® 2.0 EvoLine è un prodotto pensato, studiato e realizzato da **Sikur Home®.**

Visita il sito: **www.sikurhome.it**

Ibrida® 2.0 EvoLine la Tapparella Frangisole di Sicurezza, **pensata, studiata e realizzata da:**

SIKURHOME
Home Comfort **Systems**

Fa **quadrato** intorno a te.

MADE IN ITALY

Sistemi passivi di **SICUREZZA,** oscuranti e filtranti di **PROTEZIONE** e per l'**EFFICIENZA ENERGETICA.**

www.sikurhome.it

INDICE

INTRODUZIONE

01. NORME DI SICUREZZA ..... PAG. 7

01.1 PER L'INSTALLATORE

01.2 PER L'UTENTE FINALE

01.3 AVVERTENZE PER L'INSTALLAZIONE

02. DESCRIZIONE DEL PRODOTTO ..... PAG. 11

02.1 CONTENUTO DELL'IMBALLO

02.2 UTENSILI NECESSARI AL CORRETTO MONTAGGIO

02.3 CARATTERISTICHE TECNICHE

03. ISTRUZIONI DI MONTAGGIO

03.1 INSTALLAZIONE **TELO Ibrida® 2.0 EvoLine**
e RELATIVI ACCESSORI ..... PAG. 14

03.2 PROVE DI FUNZIONAMENTO e AVVERTENZE per l'USO ..... PAG. 24

04. USO e MANUTENZIONE ..... PAG. 26

DICHIARAZIONE DI CONFORMITÀ ..... PAG. 29

GARANZIA

INTRODUZIONE

Caro cliente,
innanzitutto **grazie per aver scelto un prodotto a marchio Sikur Home®.**
Ricordiamo che ne è severamente vietata la riproduzione anche parziale.

La nostra Azienda si occupa da anni di studiare, progettare e produrre prodotti innovativi e all'avanguardia nell'ambito della **SICUREZZA** passiva residenziale, di sistemi filtranti ed oscuranti di **PROTEZIONE** e sistemi per l'**EFFICIENZA ENERGETICA**, propedeutici cioè alla sostenibilità e al risparmio energetico delle abitazioni.

Fondata da imprenditori sagaci e visionari, **Sikur Home® adotta da sempre una precisa filosofia aziendale,** risultato di un mix di ricerca & sviluppo, design, eleganza 100% Made in Italy e grande lavoro di squadra. Il tutto al fine di garantire ai nostri clienti la **Sicurezza, come valore imprescindibile per una qualità di vita ottimale. Il nostro valore guida è la ricerca della perfezione, intesa come passione per l'eccellenza.**

I nostri prodotti sono esaltati dalle tecnologie migliori, dall'emozione e dal coinvolgimento intellettuale che deriva dalla ricerca del bello in tutto quello che facciamo e per come lo facciamo.
Siamo un'Azienda con una profonda etica professionale, caratterizzata dalla costruzione di valore nel tempo attraverso la sostenibilità, la trasparenza e la valorizzazione delle persone e delle esigenze ad esse legate. **Vogliamo e dobbiamo migliorare la qualità di vita dei nostri clienti guidati dalla passione per il nostro lavoro,** l'onestà e la soddisfazione personale che ci contraddistingue da sempre e per cui ci impegniamo ogni giorno.

Il presente manuale viene altresì fornito in formato elettronico ed è scaricabile dal sito internet:
www.sikurhome.it.

IMPORTANTE

Le informazioni riportate di seguito sono redatte in conformità a quanto previsto dal Regolamento Europeo dei prodotti da costruzione (CPR 305/2011), dal Codice del consumo (D.Lgs. 206 del 6 settembre 2005) e dalla Direttiva Macchine (2006/42/CE). Sono state messe a punto per fornirle gli strumenti necessari a realizzare l'installazione, l'uso e la manutenzione corretti del prodotto acquistato e per garantirle la massima sicurezza e la lunga durata.
Raccomandiamo pertanto di leggerle accuratamente e osservarne attentamente ogni dettaglio prima dell'installazione, poiché la sicurezza e il funzionamento corretto del prodotto possono essere garantiti solo ed esclusivamente mediante l'installazione e la manutenzione adeguate realizzate da un professionista, evitando in tal modo danneggiamenti a carico di persone o del prodotto stesso.

È dunque responsabilità dell'installatore e dell'utente seguire il contenuto delle istruzioni corrispondenti, e si consiglia di conservare le istruzioni per un eventuale successivo utilizzo e consegnarle ad ogni nuovo utilizzatore, poiché questi sistemi sono destinati solo ed esclusivamente all'uso per cui sono stati progettati.

Nel caso in cui si rilevino difetti e/o malfunzionamenti del sistema, non continuare l'installazione e **non apportare nessuna modifica al prodotto e/o alla sua configurazione senza aver consultato il produttore.**
Sikur Home® declina ogni responsabilità riguardante danni all'impianto, a cose e/o persone derivanti dall'uso errato ed improprio del prodotto e delle presenti raccomandazioni.

L'installazione deve essere eseguita nel pieno rispetto del Nuovo Testo Unico in materia di Salute e Sicurezza delle Lavoratrici e dei Lavoratori Decreto Legislativo 9 aprile 2008 n. 81 e delle successive modifiche e integrazioni.

01 - NORME DI SICUREZZA

01.1 PER L'INSTALLATORE

Prima del montaggio, è molto importante seguire le indicazioni presenti di seguito per la sicurezza personale e del prodotto. Un'installazione scorretta può causare danni alle persone o all'impianto.

PERICOLO GENERICO!

Ricordare che, durante l'installazione, bisogna sempre indossare guanti da lavoro e scarpe antinfortunistiche. L'installazione del sistema deve essere realizzata sempre da un installatore specializzato nel pieno rispetto delle leggi in materia di Salute e Sicurezza sul lavoro e delle successive modifiche e integrazioni vigenti.

PERICOLO DI SCHIACCIAMENTO, CADUTA E TAGLIO!

Durante la movimentazione, l'apertura degli imballi e lo svolgimento del telo nel cassonetto e nelle guide prestare la massima attenzione. La tapparella deve necessariamente essere movimentata da due persone o con l'ausilio di idonei mezzi meccanici.

Fare allontanare dall'area di lavoro bambini e/o persone non preposte alle operazioni di installazione.

PERICOLO DI SCOSSA ELETTRICA!

È obbligatorio verificare che l'impianto elettrico dove verrà installato il prodotto sia fornito di messa a terra e che sia conforme alle Norme del Paese di installazione. Se questo non è possibile, interrompere l'installazione.

NOTE ULTERIORI.

Dopo aver disimballato il prodotto, l'installatore deve verificarne l'integrità e deve mantenere la zona di lavoro sempre pulita e priva di oggetti sul pavimento. Quindi, occorre prima controllare la disposizione di tutti i componenti e gli strumenti necessari. **In caso di dubbi, contattare l'ufficio tecnico della Sikur Home®.**

Evitare assolutamente l'installazione di un prodotto deteriorato, perché potrebbe causare danni all'impianto e creare situazioni di pericolo per le persone.

01.2 PER L'UTENTE FINALE

Per la sicurezza dell'utilizzatore:

la tapparella di sicurezza deve esclusivamente funzionare ad uomo presente, restando lontani dal raggio di azione della stessa mentre è in movimento. Attendere l'arresto prima di transitarvi e non impedire il movimento della stessa per evitare danni o lesioni a cose o persone;

in caso di impianto centralizzato, l'Azienda declina ogni responsabilità per danni causati da malfunzionamenti dell'impianto e non imputabili al prodotto;

non venga assolutamente permesso ai bambini di azionare il meccanismo, e non lasciare incustodita la tapparella di sicurezza in caso di presenza degli stessi;

non azionare la tapparella se sotto di essa vi sostano persone, cose o animali e non inserire le mani o altre parti del corpo nella grata durante il funzionamento;

⚠ non modificare e non manomettere l'impianto elettrico ed il funzionamento a uomo presente della tapparella di sicurezza;

⚠ non apportare alcuna modifica al meccanismo se non precedentemente autorizzata da Sikur Home® ed effettuata da personale autorizzato.

01.3 AVVERTENZE preliminari **per l'installazione**

Per una buona e corretta installazione si consiglia di prendere visione attentamente delle seguenti disposizioni:

- **verificare**, con l'ausilio di una livella, **che le guide laterali di scorrimento risultino essere correttamente a piombo**, e che la misura rilevata nella parte inferiore corrisponda a quella della parte superiore. Verificare, altresì, che siano fissate in modo ottimale e che le teste delle viti di fissaggio non sporgano all'interno delle guide;

- **assicurarsi che le guide di scorrimento siano pulite da eventuali residui di cantiere** (cemento, vernice, ecc.) che rallenterebbero il normale scorrimento della tapparella di sicurezza;

- **verificare la resistenza dei supporti che dovranno reggere la tapparella di sicurezza con il relativo asse avvolgitore**, assicurandosi che siano murati alla giusta altezza e profondità tenendo in considerazione il diametro di avvolgimento ed il peso complessivo del prodotto;

- **assicurarsi che i tappi di invito siano opportunamente fissati** nella parte superiore delle guide, con la parte ricurva rivolta verso l'interno dell'ambiente abitativo;

- in fase di apertura e chiusura del telo **disinserire la serratura meccanica automatica in dotazione**, per non recare danni alla tapparella di sicurezza;

- nella rimozione dell'imballo, **utilizzare con la massima cautela taglierine o altri strumenti di taglio che possano danneggiare irrimediabilmente le varie parti del prodotto.**
Rimosso l'imballo, **prestare la massima attenzione tenendo ben saldo tutto il rotolo della tapparella di sicurezza**, al fine di evitare la rottura o la flessione delle stecche e delle bielle;

- durante tutte le fasi di movimentazione è bene **non trascinare o urtare in alcun modo il prodotto**, avendo cura di evitare graffi o ammaccature che potrebbero persino compromettere il buon funzionamento del prodotto installato;

- comunicare le suddette avvertenze a tutti gli utenti dell'impianto;

- in caso di malfunzionamento o avarie non manomettere il prodotto, chiedere assistenza all'installatore o a un tecnico specializzato.

EvoLine™ IBRIDA 2.0
Tapparella Frangisole di Sicurezza

CLASSE RC 4 | CLASSE RC 3 | CLASSE RC 2

Prodotto certificato in conformità alla normativa vigente degli standard europei:

UNI EN 1627:2011
UNI EN 1628:2016
UNI EN 1629:2016
UNI EN 1630:2016

Classe 6
PIÙ resistenza al VENTO

02 - DESCRIZIONE DEL PRODOTTO

02.1 CONTENUTO DELL'IMBALLO

- Telo tapparella frangisole di sicurezza Ibrida® 2.0 EvoLine
- Kit antisollevamento, con profilo di innesto sulla fascia di aggancio del telo
- Serratura meccanica automatica a singola posizione di blocco
- <u>SE RICHIESTO in fase d'ordine,</u> asse avvolgitore per tapparella frangisole di sicurezza Ibrida® 2.0 EvoLine

SONO ESCLUSI DALLA FORNITURA: LA COMPONENTISTICA ELETTRICA e gli eventuali OPTIONAL acquistabili separatamente.

02.2 UTENSILI NECESSARI AL CORRETTO MONTAGGIO

Avvitatore

Chiavi inglesi

Martello

Chiavini esagonali

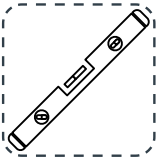

Livella

Indossare sempre gli opportuni dispositivi di sicurezza personale, nel pieno rispetto delle leggi in materia di Salute e Sicurezza sul lavoro e delle successive modifiche e integrazioni vigenti.

02.3 CARATTERISTICHE TECNICHE (fig. 1):

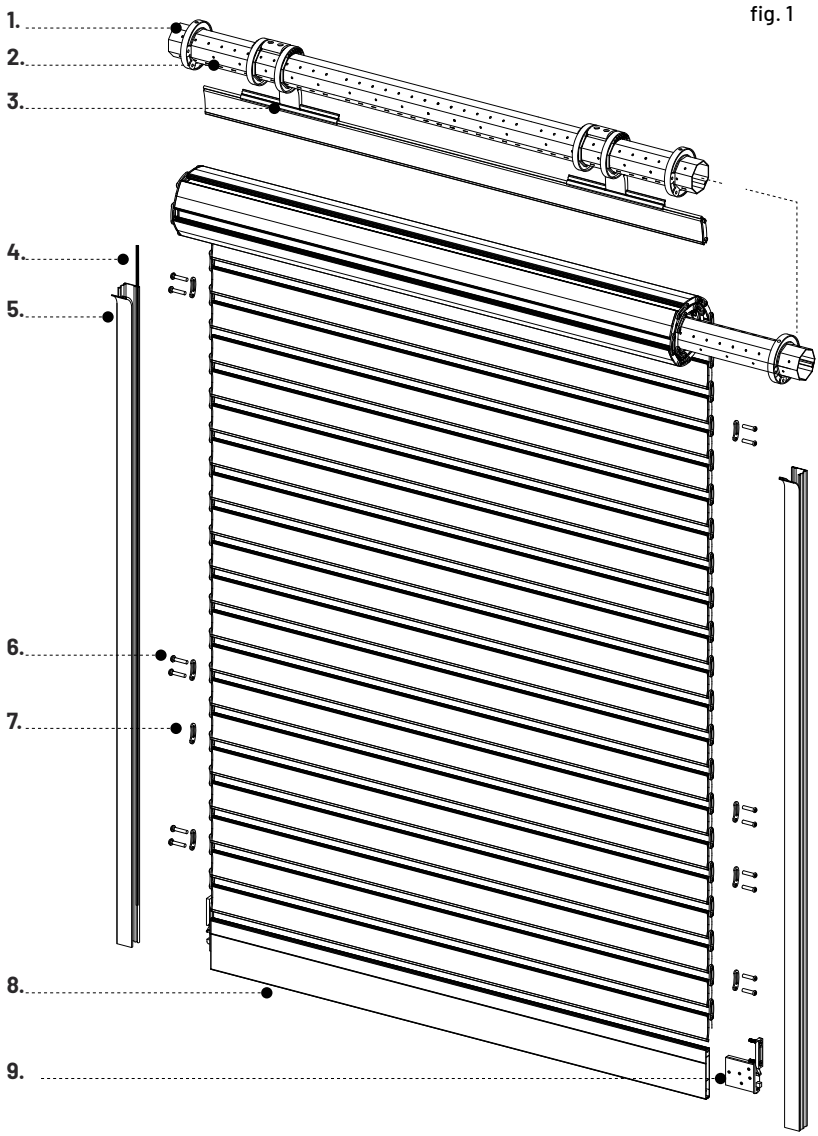

Dimensioni massime realizzabili con telo unico:
mm. **3000** di larghezza totale - mm. **2600** di altezza luce.

MASSIMO comfort visivo. Per colori chiari e colori scuri.

gtot Classe 4

Rsh CERTIFIED

Misura del peso della tapparella frangisole di sicurezza Ibrida® 2.0 EvoLine
in proporzione ad 1 mq: RC4 - profilo QUADRO = kg. 19 - profilo CURVO = kg. 18
RC3 - profilo QUADRO = kg. 17 - profilo CURVO = kg. 16
RC2 - profilo QUADRO = kg. 14 - profilo CURVO = kg. 13

DESCRIZIONE della componentistica necessaria al funzionamento RIPORTATA in FIG. 1:

1. **CUSCINETTO AVVOLGITORE.**

2. **RULLO AVVOLGITORE OTTAGONALE** (venduto a parte)**.**
   DIAMETRI DISPONIBILI: 70 mm. da 15/10
   60 mm. da 10/10

3. **KIT ANTISOLLEVAMENTO in NYLON** con profilo di innesto sulla fascia di aggancio del telo Ibrida® 2.0 EvoLine e coppia di anelli adattatori.

4. **SPAZZOLINO** ANTIVENTO, ANTIPOLVERE, ANTIRUMORE (venduto a parte).

5. **GUIDA DI SCORRIMENTO** (venduta a parte).

6. **VITI TESTA BOMBATA SIKUR HOME®.**

7. **BIELLA DI SCORRIMENTO.**

8. **FASCIA TERMINALE**.

9. **Serratura meccanica automatica** a singola posizione di blocco**.**

03.

ISTRUZIONI DI MONTAGGIO

EvoLine™ IBRIDA 2.0

Tapparella Frangisole **di Sicurezza**

Prodotto certificato in conformità alla normativa vigente degli standard europei:

UNI EN 1627:2011
UNI EN 1628:2016
UNI EN 1629:2016
UNI EN 1630:2016

03.1

INSTALLAZIONE DEL **TELO Ibrida® 2.0 EvoLine: IMPORTANTI OPERAZIONI PRELIMINARI.**

passo **1.**

IMPORTANTE!
Prima dell'inserimento del telo, verificare che le guide laterali di scorrimento siano a piombo, a squadro, parallele tra loro e con le gambe in asse frontale viste dall'alto.

Con la serratura meccanica automatica in dotazione **ASSICURARSI sempre che sulle guide laterali di scorrimento siano presenti i due fori utili all'inserimento dei chiavistelli di bloccaggio.**
In caso contrario, realizzare i due fori con la dima a corredo appoggiata al pavimento (non alla base delle guide, che possono trovarsi a quote diverse): **16 mm. di diametro, a 69 mm. da terra rispetto al centro del foro.**

IMPORTANTE!
I DUE FORI devono corrispondere ai chiavistelli della serratura ed essere liberi da ostruzioni sul retro, per un innesto completo, e **VANNO REALIZZATI NECESSARIAMENTE PRIMA DELL'INSERIMENTO DEL TELO.**

Vedi fig. 2 riportata di fianco.

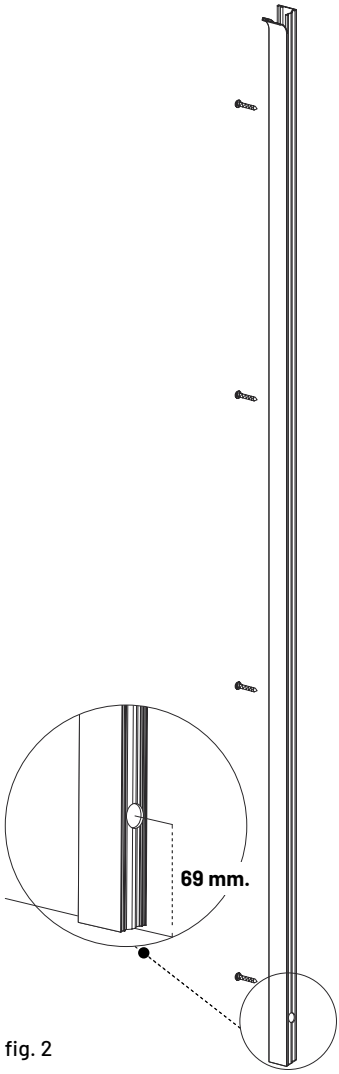

fig. 2

INSTALLAZIONE DEL **TELO Ibrida® 2.0 EvoLine:** **IMPORTANTI OPERAZIONI PRELIMINARI.**

passo **1.**

Dettaglio della serratura automatica.

Vedi fig. 3 riportata di fianco.

VISTA **lato interno casa.**

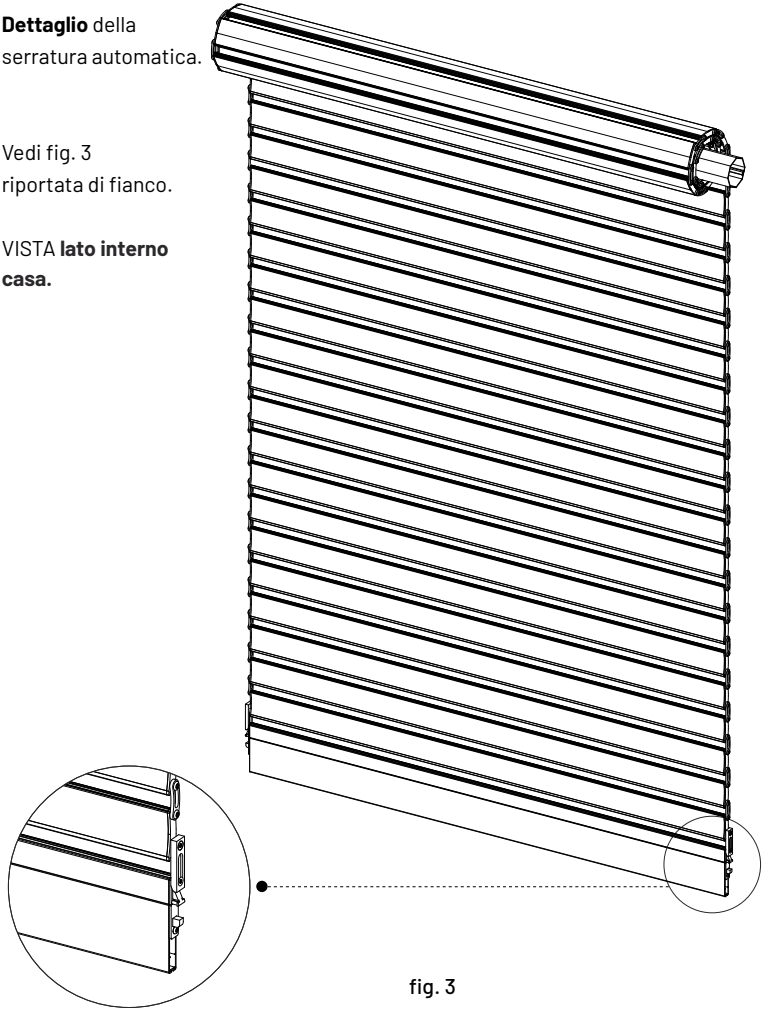

fig. 3

INSTALLAZIONE DEL **TELO Ibrida® 2.0 EvoLine: IMPORTANTI OPERAZIONI PRELIMINARI.**

passo **1.**

IMPORTANTE!

Accertarsi, servendosi di una livella, **che le guide di scorrimento siano in bolla,** opportunamente fissate con viti e/o tasselli adatti alla muratura, disposti con un interasse di almeno 500/600 mm. l'uno dall'altro.

Accertarsi che il serraggio delle viti sulle guide di scorrimento non sia eccessivo, così da non provocare deformazioni che determinerebbero conseguenti malfunzionamenti.

NOTA IMPORTANTE!

Le guide devono sempre essere realizzate con un'altezza tale da entrare almeno 30 mm. all'interno del cassonetto, misurati a partire dalla base interna del cielino del cassonetto (vedi fig. di fianco).

IMPORTANTE!

Se non è previsto l'invito (vedi fig. 1) oppure le guide di scorrimento vengono acquistate a parte oppure sono già presenti in luogo di installazione, **predisporre una curvatura verso il lato interno casa.**

Vedi fig. 4 riportata di fianco.

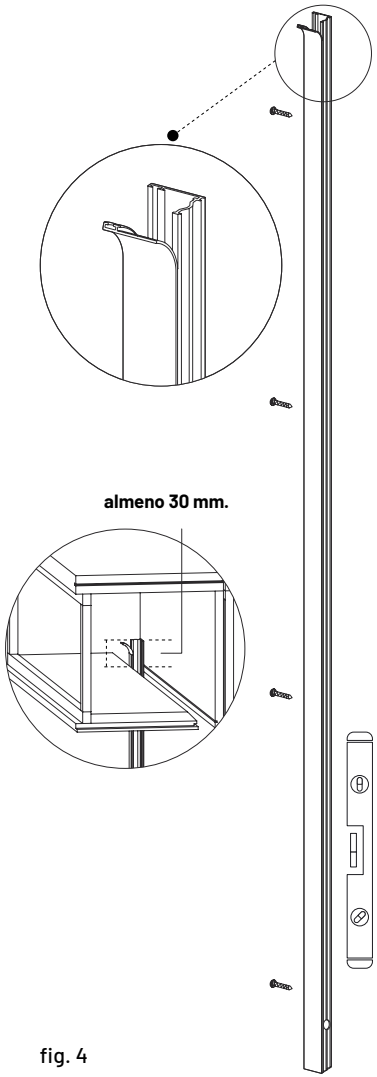

fig. 4

INSTALLAZIONE DEL **TELO Ibrida® 2.0 EvoLine**

passo **2.**

Disimballare il prodotto ed **inserire il telo Ibrida® 2.0 EvoLine all'interno delle guide verticali di scorrimento** già presenti o precedentemente fissate, fino all'inserimento totale dello stesso.

Attenzione!
Accertarsi che il telo venga inserito iniziando dal fascione corredato dalla serratura, con vista dello stesso dal lato interno della casa, salvo il caso di diversa configurazione.

Accertarsi di **non urtare il telo all'interno del cassonetto in fase di inserimento,** in quanto eventuali danni possono comprometterne il funzionamento.

Accertarsi, inoltre, che i chiavistelli della serratura siano in posizione disarmata durante l'inserimento, per evitare di incastrare il telo provocandone danni e/o distorsioni.

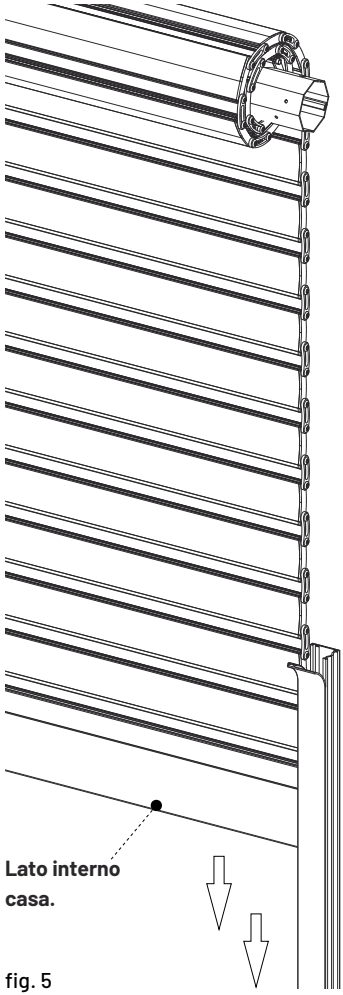

Vedi fig. 5 riportata di fianco.

fig. 5

INSTALLAZIONE DEL **CUSCINETTO AVVOLGITORE**

passo **3.**

IMPORTANTE!

Accertarsi di aver inserito il CUSCINETTO AVVOLGITORE in dotazione, utilizzando quello adatto al diametro del rullo installato.
Inserire ciascun cuscinetto alle due estremità del rullo avvolgitore, mantenendo un allineamento rispetto alla tapparella frangisole di sicurezza di almeno 10 mm. in meno.

Prima di procedere al serraggio, verificare con l'ausilio di una livella che il rullo avvolgitore sia orizzontale e perfettamente in bolla.
Questo requisito è di fondamentale importanza per il funzionamento del prodotto.

Accertarsi che il rullo avvolgitore sia già stato opportunamente innestato sugli appositi supporti presenti all'interno del cassonetto, verificando attentamente che gli stessi supporti siano posizionati e fissati in modo stabile.

Vedi fig. 6 riportata di fianco.

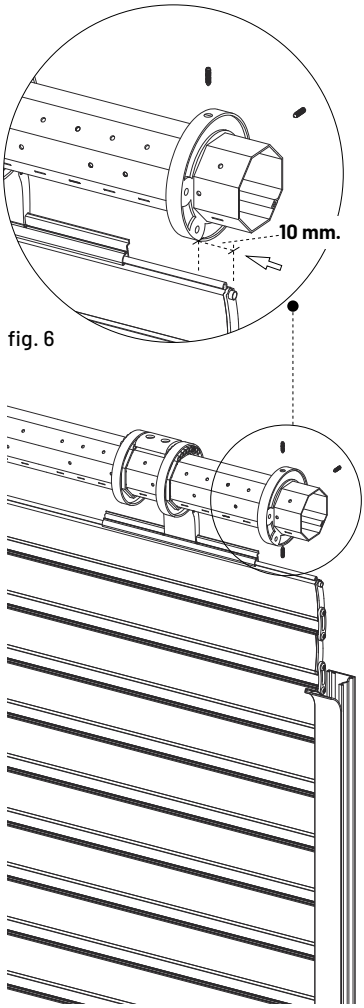

fig. 6

INSTALLAZIONE DEL **KIT ANTISOLLEVAMENTO**

passo **4.**

AVVERTENZE.

Il numero di kit antisollevamento in dotazione varia in base alla larghezza del telo o in base alla configurazione prestabilita. **(consultare la tabella riportata in fig. 7).**
Gli stessi vengono forniti dall'Azienda a corredo della fornitura Ibrida® 2.0 EvoLine.
È importante seguire le indicazioni riportate di seguito per il corretto posizionamento sulla tapparella di sicurezza ed il fissaggio degli stessi kit antisollevamento in maniera appropriata, al fine di garantire il corretto funzionamento di tutto il sistema.

NOTA BENE:
Per qualsiasi configurazione diversa o personalizzata non menzionata nel presente manuale, o nel caso di misure del telo inferiori a quelle riportate nella tabella sottostante, si prega di contattare l'Azienda per indicazioni su come procedere.
L'Azienda declina ogni responsabilità su malfunzionamenti che scaturiscono da eventuali modifiche non autorizzate.

Numero di kit antisollevamento in dotazione in base alla larghezza del telo.

Larghezza TELO (mm.):	da 700 a 1599	da 1600 a 1999	da 2000 a 3000
PEZZI	**2**	**3**	**4**

fig. 7

INSTALLAZIONE DEL **KIT ANTISOLLEVAMENTO**

passo **5.**

Il giusto interspazio tra un kit antisollevamento e l'altro influisce sul corretto funzionamento.
Pertanto, prima dell'inserimento del cuscinetto avvolgitore come indicato al passo 3, **inserire gli anelli adattatori sul rullo avvolgitore e posizionare il kit antisollevamento a circa 150 mm. dal cuscinetto avvolgitore.**
Bloccare attraverso le viti in dotazione.

Se in virtù della larghezza sono previsti 3 o 4 kit antisollevamento **distribuire equamente lo spazio del rullo compreso tra i due kit antisollevamento più esterni.**

IMPORTANTE:
Se i kit antisollevamento sono già installati poiché previsto dalla configurazione stabilita in fase d'ordine e dunque opportunamente posizionati e fissati dalla Sikur Home® durante le fasi di assemblaggio, **non considerare il presente passo di installazione.**

Vedi fig. 8 riportata di fianco.

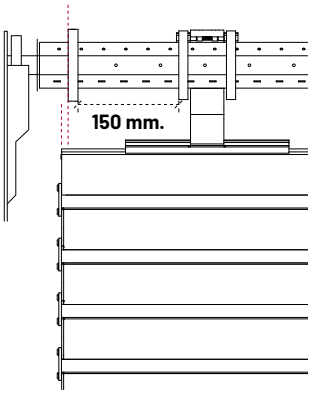

Coppia di anelli adattatori

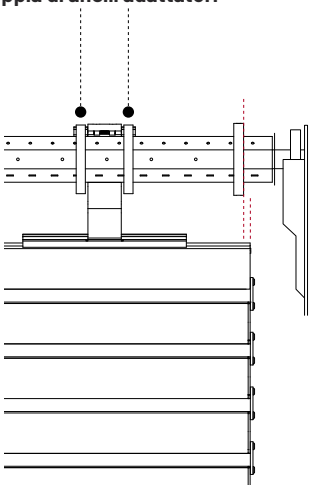

fig. 8

SERRAGGIO DEL **KIT ANTISOLLEVAMENTO**

passo **6.**

Quindi, una volta posizionati, **assicurarsi che ciascuno dei kit antisollevamento di sicurezza sia avvitato saldamente sul rullo avvolgitore** attraverso l'utilizzo delle apposite viti nei fori predisposti.

Allo stesso modo **accertarsi che il profilo di innesto in alluminio del kit sia saldamente inserito sulla fascia di aggancio della tapparella di sicurezza.**

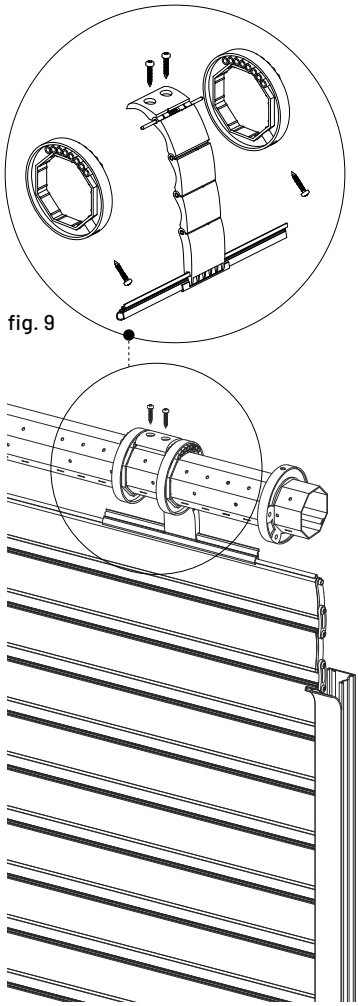

fig. 9

Vedi fig. 9 riportata di fianco.

03.2

PROVE DI FUNZIONAMENTO e AVVERTENZE generali di utilizzo

1. Nel caso di asse motorizzato, dopo aver terminato l'installazione come indicato in precedenza, **regolare il finecorsa prima dell'utilizzo;**
2. accertarsi, inoltre, **che il motoriduttore sia correttamente installato all'interno del rullo** ottagonale di avvolgimento;
3. i collegamenti elettrici devono essere effettuati attenendosi agli schemi delle ditte produttrici dei motori, ed inoltre devono essere eseguiti da personale qualificato;
4. durante tutte le operazioni di cablaggio elettrico **disattivare la tensione di rete**;
5. ad installazione terminata **assicurarsi che le guide di scorrimento siano pulite da eventuali residui** che rallenterebbero il normale scorrimento della tapparella;
6. ad installazione terminata effettuare le prove di funzionamento della tapparella, accertandosi che la stessa sia libera di muoversi e che i dispositivi di chiusura siano disarmati;
7. verificare il corretto scorrimento del telo all'interno delle guide e l'ingombro all'interno del cassonetto, in modo che non tocchi le pareti interne del cassonetto, per evitare graffi alla superficie verniciata;
8. prestare attenzione al rischio schiacciamento in fase di discesa ed aver cura di non lasciare ostacoli sotto il terminale della tapparella specialmente nel caso di chiusure centralizzate;
9. tenere l'azionamento fuori dalla portata dei bambini.

IMPORTANTE
In caso di blocco della tapparella, o per riparazioni del prodotto contattare esclusivamente personale competente. La mancata osservanza di questa condizione mette a rischio l'incolumità degli utilizzatori e di terzi, ed esonera il produttore da ogni ulteriore responsabilità legata al malfunzionamento del prodotto e ai danni potenziali che ne potrebbero derivare.

SMALTIMENTO DEGLI IMBALLAGGI

Al termine delle operazioni di installazione, non disperdere o abbandonare gli imballi nell'ambiente.
Tutti gli imballi vanno raccolti e conferiti, secondo i regolamenti locali, alle strutture pubbliche o private di smaltimento in conformità alle disposizioni normative vigenti in termini di recupero, trasporto e smaltimento dei rifiuti.

RIMOZIONE E SMALTIMENTO

La rimozione del prodotto deve essere eseguita esclusivamente da personale competente. Una volta dismesso e non più utilizzato, il prodotto, comprensivo di tutti i suoi componenti ed accessori, non deve essere disperso nell'ambiente, ma deve essere consegnato ai locali sistemi pubblici o privati di smaltimento in conformità alle disposizioni normative vigenti in termini di recupero, trasporto e smaltimento dei rifiuti.

EvoLine™ IBRIDA 2.0
Tapparella Frangisole di Sicurezza

CLASSE RC 4 | CLASSE RC 3 | CLASSE RC 2

Prodotto certificato in conformità alla normativa vigente degli standard europei:
UNI EN 1627:2011
UNI EN 1628:2016
UNI EN 1629:2016
UNI EN 1630:2016

Classe 6
PIÙ resistenza al VENTO

04 - USO E MANUTENZIONE

I prodotti a marchio Sikur Home® assicurano massima funzionalità e resistenza nel tempo, poiché sono il frutto di specifiche ricerche di settore, di rigidi parametri costruttivi e di materie prime rigorosamente Made in Italy che ci hanno permesso di elevarne notevolmente la qualità nel corso del tempo.
Sono inoltre prodotti caratterizzati e fregiati da **garanzie e certificazioni accreditate da enti specifici.**
Ciononostante e per la sua sicurezza la invitiamo ad un utilizzo rispettoso delle basilari norme di uso e manutenzione oltre che di pulizia ordinaria, al fine di garantire per lungo tempo il perfetto mantenimento e funzionamento del prodotto da lei acquistato.

Per tale ragione è importante attenersi al presente manuale per la manutenzione, e servirsi rigorosamente di personale qualificato.
Qualora gli interventi di manutenzione non vengano effettuati con regolarità e rispettando le indicazioni tecniche del produttore, Sikur Home® declina ogni responsabilità.

Per una migliore durata del prodotto nel tempo e maggiore affidabilità la frequenza dei controlli e della manutenzione ordinaria è prevista ogni 2 (due) anni nel caso di utilizzo normale ossia fino a 4 (quattro) cicli giornalieri. Nel caso in cui l'utilizzo giornaliero sia maggiore è necessario effettuare i controlli ogni anno.

⚠ È importante tenere presente che l'**azionamento prolungato del motore alzando e abbassando ininterrottamente la tapparella di sicurezza ne potrebbe provocare il surriscaldamento.** Per questo, il motore è dotato di un sistema di protezione costituito da un interruttore termico che ad alte temperature lo scollega temporaneamente dall'impianto elettrico fino al successivo raffreddamento. Il motore ricomincerà a funzionare normalmente dopo alcuni minuti, senza subire danni.

CONTROLLI E MANUTENZIONE

- Rimuovere il coperchio del cassonetto ed azionare più volte la tapparella di sicurezza nei due sensi (salita e discesa);
- verificare che non vi siano movimenti e rumori anomali. Controllare la correttezza della posizione dei fine corsa (alto e basso);
- con la tapparella di sicurezza completamente chiusa, verificare la tensione del rullo ed il serraggio di tutti i supporti, viti e bulloni. Controllare i fissaggi del cassonetto al muro o controtelaio;
- inserire la serratura e portare la tapparella in posizione light (stecche distanziate);
- controllare che tutte le stecche siano perfettamente parallele fra loro. Verificare che tutte le stecche del telo siano in tensione;
- abbassare leggermente il telo e disinserire la serratura. Dopodiché aprire completamente la tapparella e controllare il serraggio delle viti di fissaggio delle guide al muro o controtelaio;
- lubrificare le bielle del telo;
- nel caso vi siano parti eccessivamente usurate provvedere alla loro sostituzione contattando la casa madre.

PULIZIA

La superficie della Ibrida® 2.0 EvoLine è trattata con un processo di verniciatura idoneo a resistere nel tempo all'azione degli agenti atmosferici. Ne consegue che gli interventi di manutenzione del prodotto sono limitati ad una semplicissima periodica pulizia delle superfici e delle guide di scorrimento.

Eseguire periodicamente normali operazioni di pulizia con prodotti non aggressivi e con panno morbido. Non usare panni e spugne abrasive. **Evitare l'utilizzo di solventi come acetone, ammoniaca o trielina.**

⚠ Accertarsi che il detergente utilizzato non abbia controindicazioni verso il componente da pulire. Evitare sostanze particolarmente acide o alcaline, malte e sostanze chimiche in genere.

Programmare la procedura di pulizia almeno una volta ogni due mesi (una volta al mese in zone marine) o comunque ogni qualvolta si riscontri un accumulo eccessivo di sporco, poiché in ambienti molto polverosi potrebbe verificarsi l'accumulo di polvere nelle guide di scorrimento e sugli ingranaggi del meccanismo causando malfunzionamenti. Non lubrificare con oli o grassi gli organi di movimento.

In caso di cattivo funzionamento rivolgersi all'installatore e/o personale qualificato.

INDICAZIONI D'USO

L'utilizzo con comando manuale a muro non richiede particolari accorgimenti.

APERTURA TAPPARELLA: disinserire la serratura, premere il pulsante SU o APRI fino all'arresto del motore (tapparella di sicurezza completamente aperta).

CHIUSURA: premere il pulsante GIÙ o CHIUDI fino all'arresto del motore (tapparella di sicurezza completamente abbassata).

FUNZIONAMENTO A UOMO PRESENTE: la tapparella di sicurezza deve funzionare ad uomo presente. In caso di impianto centralizzato di domotica l'Azienda declina ogni responsabilità per eventuali danni a cose, persone o alla tapparella stessa se causati da malfunzionamenti dovuti ad una scarsa qualità dell'impianto o finanche da una cattiva installazione dell'impianto stesso e non imputabili al prodotto, scaturendo così la decadenza della garanzia.

AVVERTENZE E CONSIGLI PER UN UTILIZZO SICURO

- Non azionare la tapparella di sicurezza se sotto di essa vi sostano persone, cose o animali.
- Non inserire le mani o altre parti del corpo nella tapparella durante il funzionamento.
- L'uso della tapparella di sicurezza è sconsigliato ai bambini. In presenza di bambini non lasciare la tapparella di sicurezza incustodita.
- Evitare di eseguire manovre non previste quali forzare l'apertura, la chiusura e l'orientamento manualmente e, comunque, tutte le azioni che possono disturbare il normale funzionamento del prodotto.
- Non modificare e non manomettere l'impianto elettrico ed il funzionamento a uomo presente della tapparella di sicurezza.
- Non apportare alcuna modifica alla tapparella se non precedentemente autorizzata dalla casa madre ed effettuata da personale autorizzato.

EvoLine™ IBRIDA 2.0
Tapparella Frangisole di Sicurezza

CLASSE RC 4 | CLASSE RC 3 | CLASSE RC 2

Prodotto certificato in conformità alla normativa vigente degli standard europei:

UNI EN 1627:2011
UNI EN 1628:2016
UNI EN 1629:2016
UNI EN 1630:2016

Patented Brevettato 202015000059654 102020000006808

CE

Classe 6
PIÙ resistenza al VENTO

DICHIARAZIONE DI CONFORMITÀ

La/Le tapparella/e motorizzata/e di sicurezza a scorrimento verticale è/sono conforme/i a quanto previsto dalla direttiva 2006/42/CE e dalla norma UNI EN 13241-1:2011, nonché dalle norme correlate EN 12453 e EN 12445, la/le stessa/e è/sono stata/e realizzata/e per assicurare la massima sicurezza in funzione delle caratteristiche specifiche ed in conformità allo sviluppo tecnologico attuale.

Qualunque modifica apportata al prodotto senza preventivo accordo con la casa madre depositaria del marchio SIKUR HOME®, comporta l'annullamento della conformità del prodotto. Inoltre la dichiarazione di conformità sarà ritenuta valida solo regolarmente sottoscritta dalla ditta/impresa installatrice, pertanto si consiglia di conservarla con cura.

GARANZIA

Tutti gli articoli forniti dalla venditrice sono garantiti per qualità e lavorazioni a regola d'arte per la durata di **24 mesi dalla data di consegna** come per legge.
La garanzia copre eventuali interventi e/o sostituzioni di componenti della tapparella di sicurezza. Superati i 24 mesi di garanzia legale, la Sikur Home® garantisce il buon funzionamento del prodotto ad esclusione della normale usura dei componenti a patto del corretto uso della tapparella di sicurezza secondo il manuale di uso e manutenzione.

Riciclare la carta dopo l'uso.
Please collect used paper for recycling.

Manuale di installazione Ibrida® 2.0 EvoLine, la Tapparella Frangisole di Sicurezza • ITA • 2026

SIKURHOME®
Home Comfort **Systems**

Fa **quadrato** intorno a te.

SCANSIONA
e scarica questo manuale.